Simulador de circuitos digitales 4

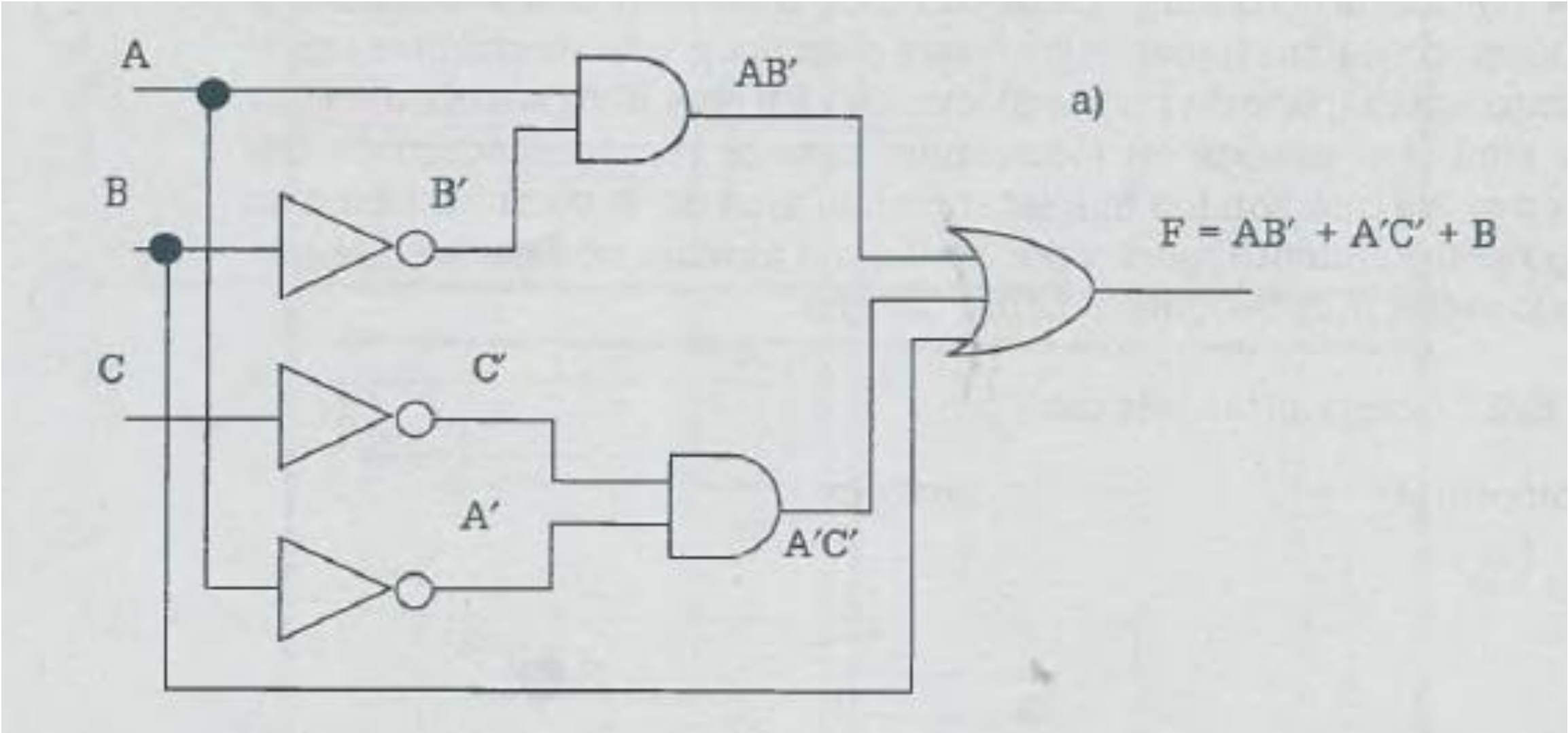

Simulador de circuitos digitales 5

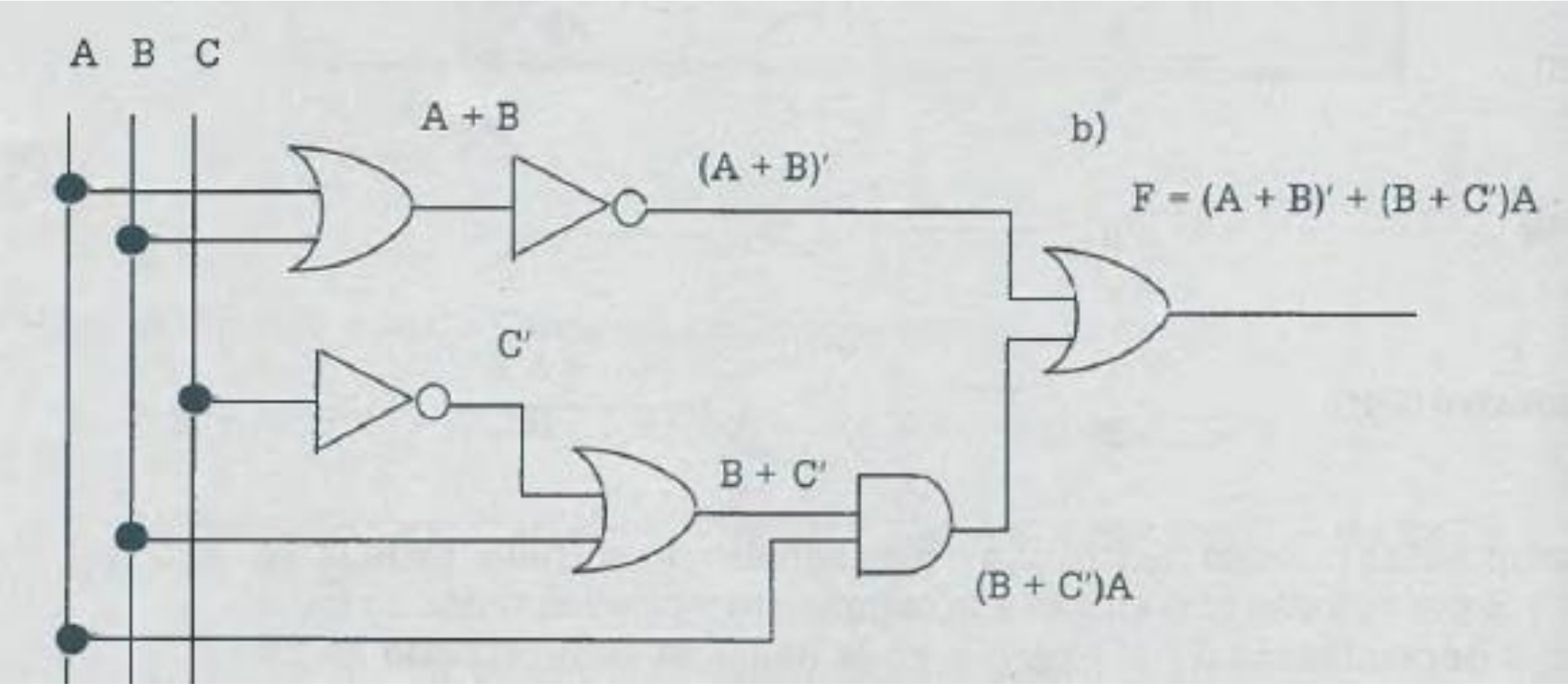

Simulador de circuitos digitales 6

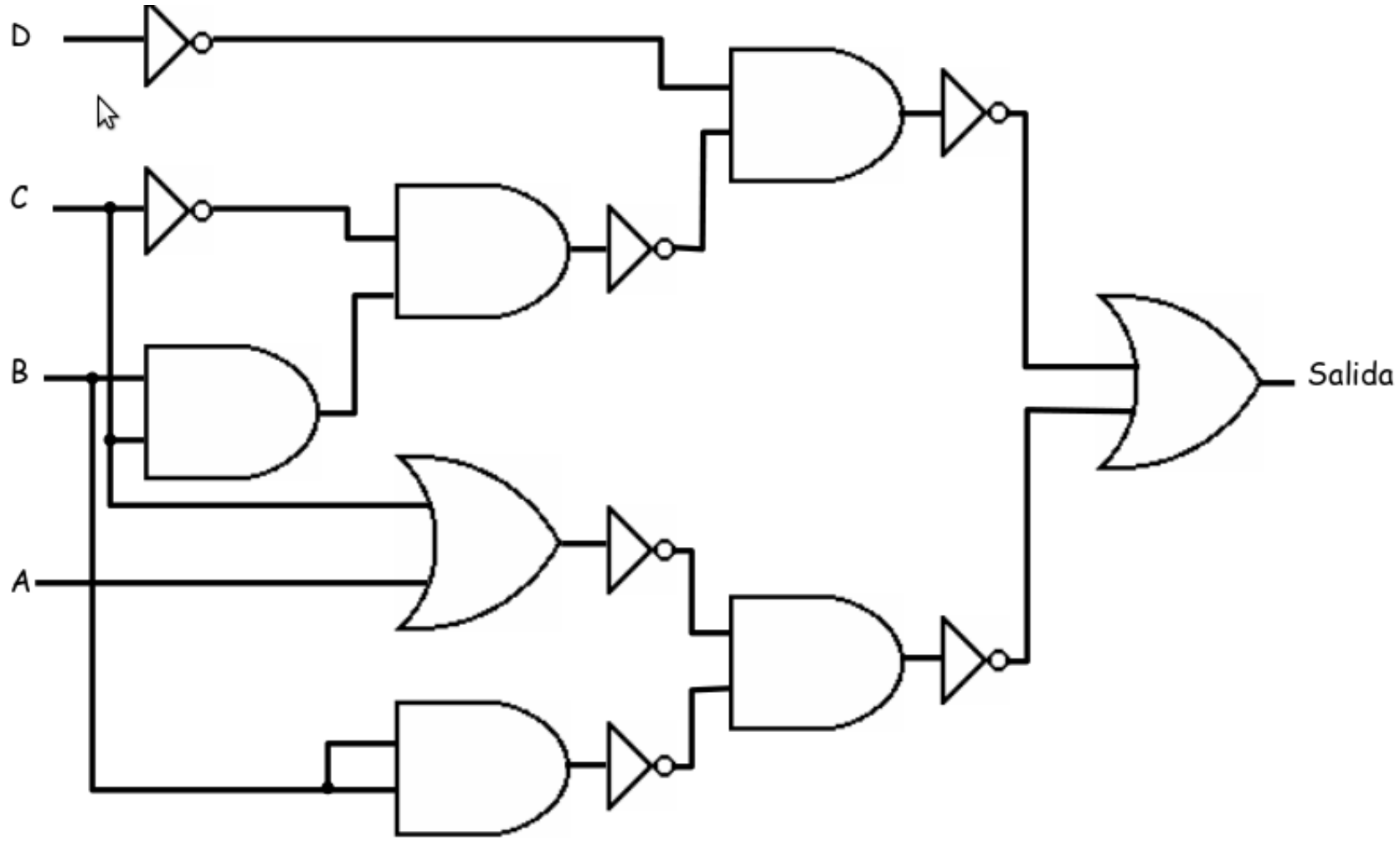

Simulador de circuitos digitales 7

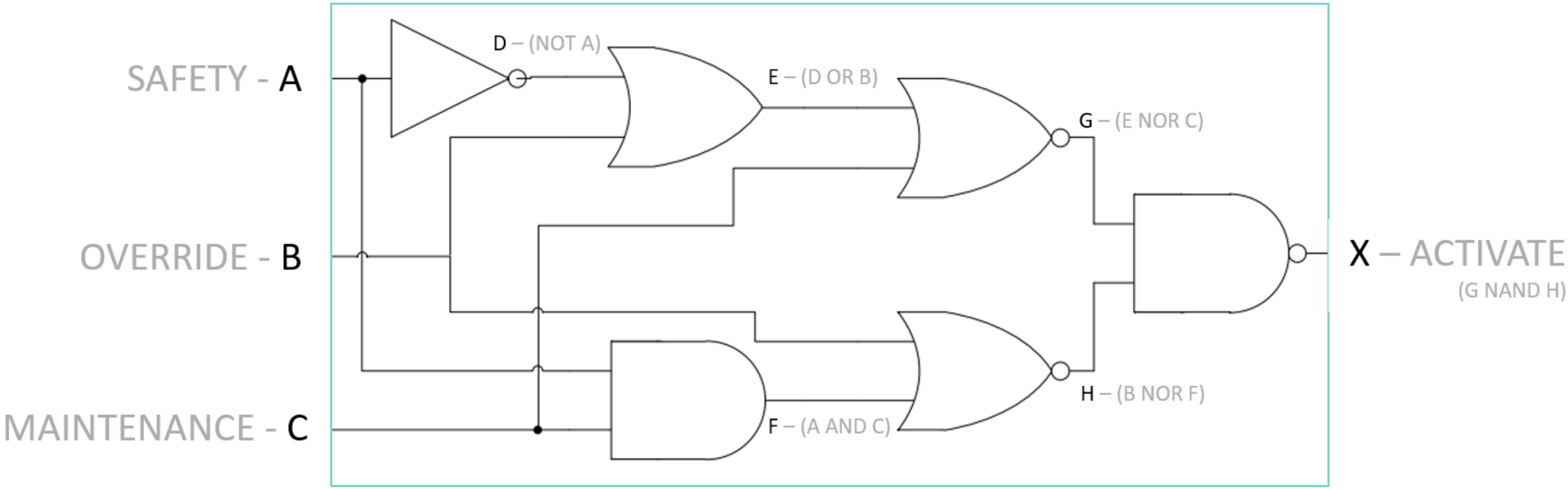

Simulador de circuitos digitales 8

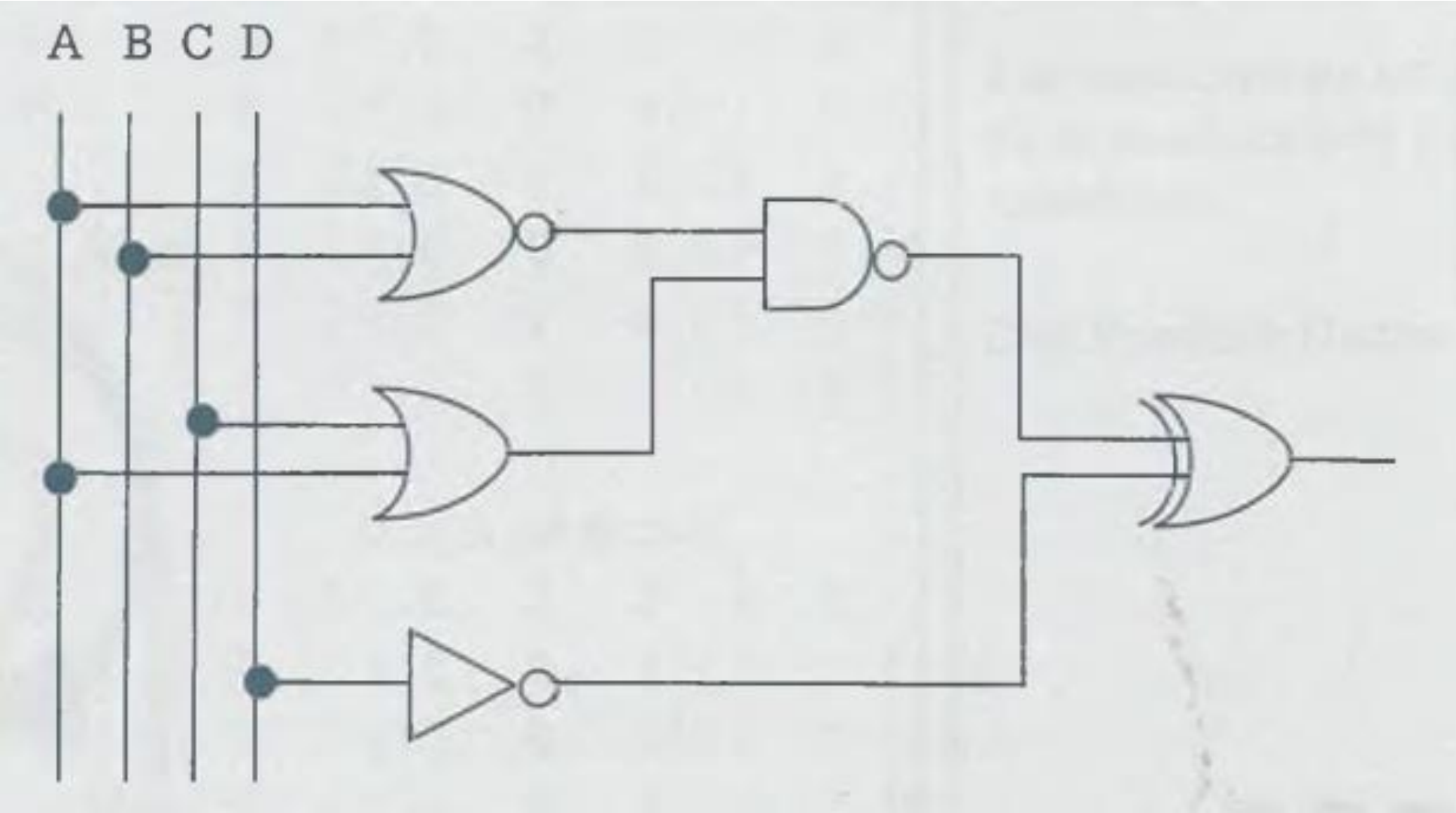

Simulador de circuitos digitales 9

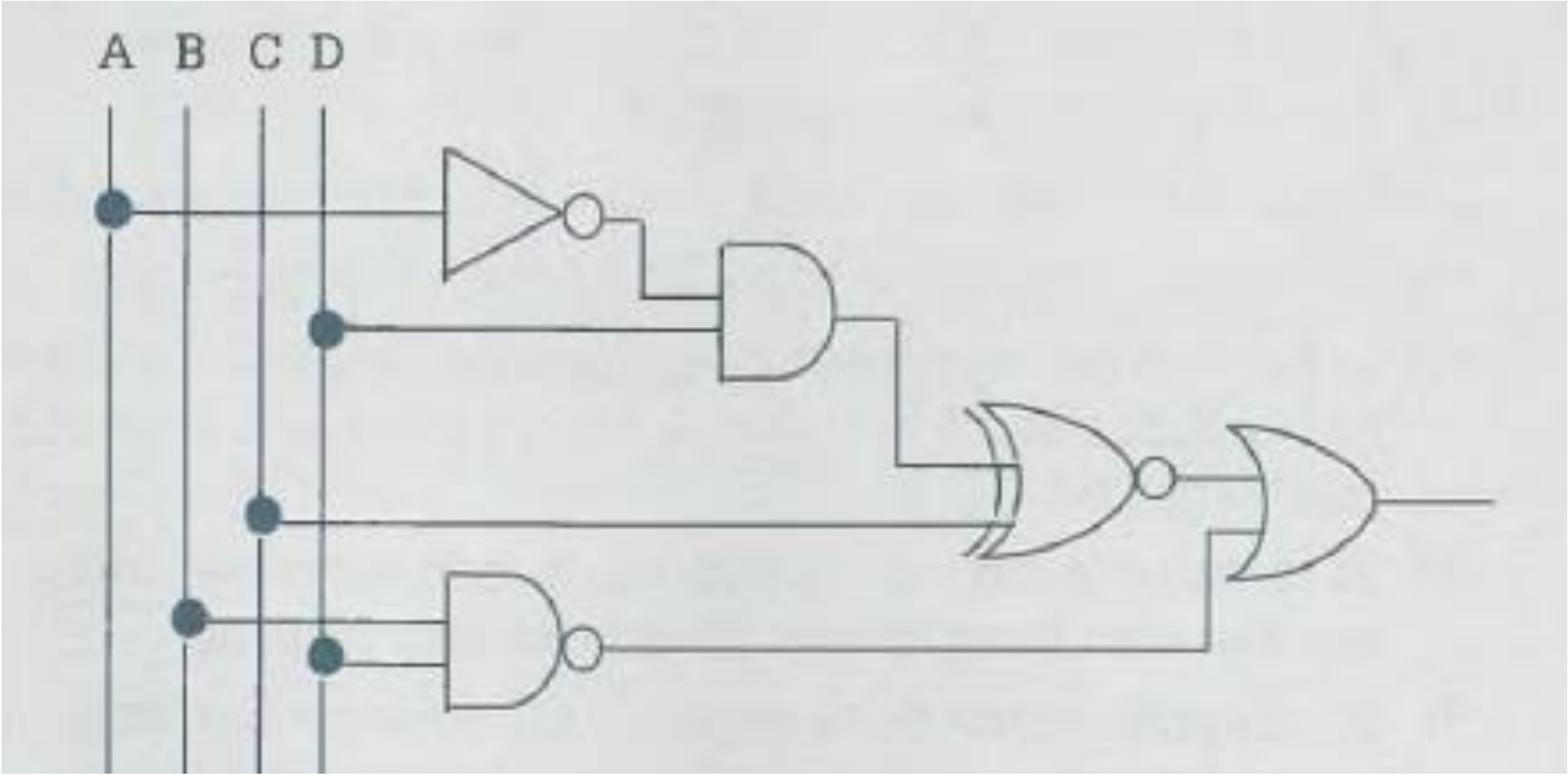
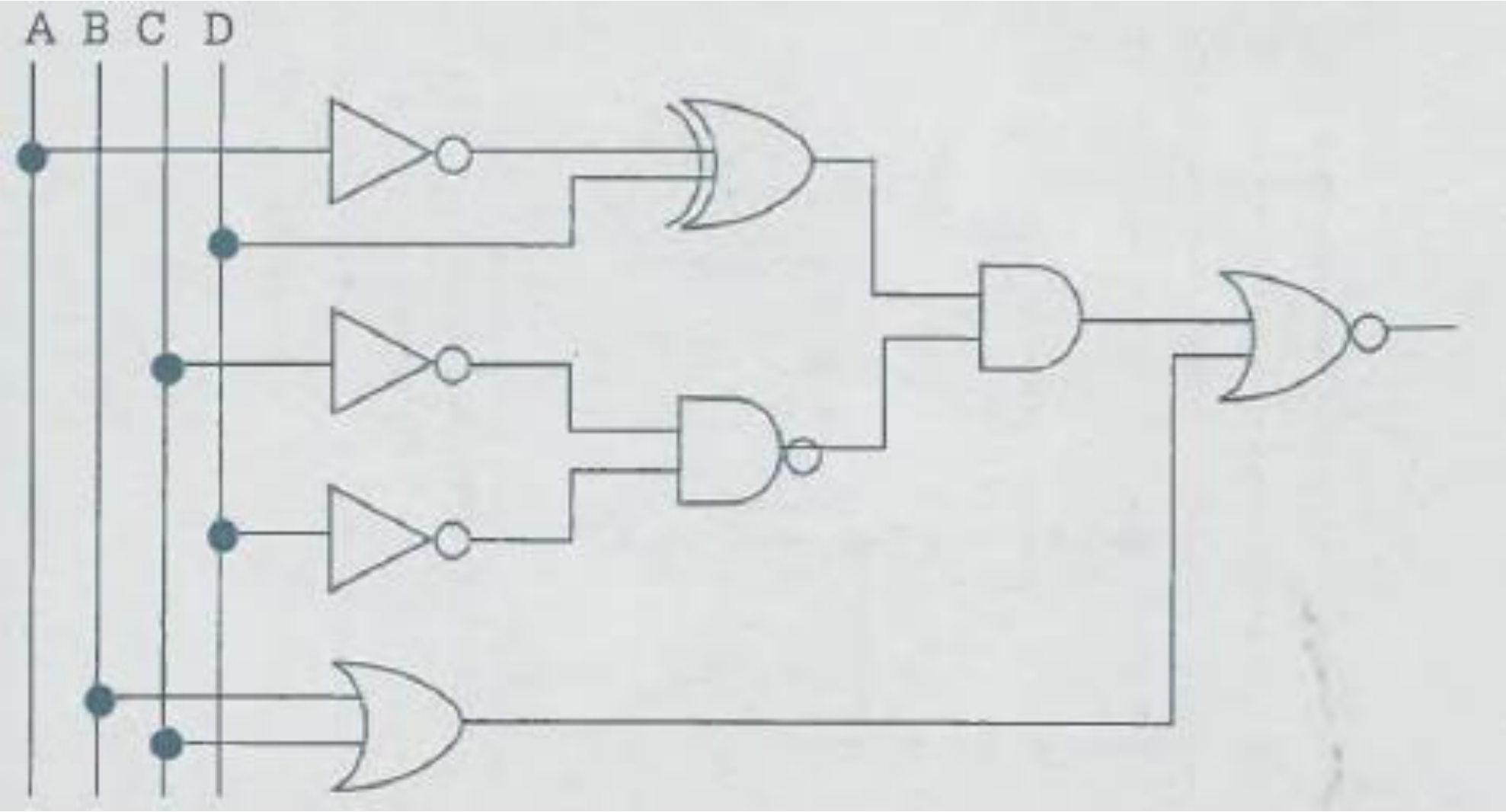
Simulador de circuitos digitales 10